ＣＢＣ・中日新聞杯 「ジュニアユースサッカー2021　in　Aichi」試合結果

予選リーグ

A　　リーグ	愛知FC	ノガーナ橋本	伊賀FC	愛知FC一宮.White	勝	負	分	得	失	差	勝点	順位
愛知FC		○ 3 2-0 1-0 0	○ 10 5-0 5-1 1	○ 5 4-0 1-0 0	3	0	0	18	1	17	9	1
ノガーナ橋本	● 0 0-2 0-1 3		○ 3 2-1 1-0 1	○ 6 2-1 4-0 1	2	1	0	9	5	4	6	2
伊賀FC	● 1 0-5 1-5 10	● 1 1-2 0-1 3		○ 4 0-0 4-0 0	1	2	0	6	13	-7	3	3
愛知FC一宮.White	● 0 0-4 0-1 5	● 1 1-2 0-4 6	● 0 0-0 0-4 4		0	3	0	1	15	-14	0	4

B　　リーグ	愛知FC庄内 Blue	FC岡山	岐阜VAMOS	ソーニョ	勝	負	分	得	失	差	勝点	順位
愛知FC庄内 Blue		○ 8 2-1 6-0 1	○ 1 0-0 1-0 0	○ 4 1-0 3-0 0	3	0	0	13	1	12	9	1
FC岡山	● 1 1-2 0-6 8		△ 2 2-0 0-2 2		0	0	1	3	10	-7	1	
岐阜VAMOS	● 0 0-0 0-1 1	△ 2 0-2 2-0 2		● 0 0-3 0-1 4	0	0	1	2	7	-5	1	2
ソーニョ	● 0 0-1 0-3 4		○ 4 3-0 1-0 0		1	1	0	4	4	0	3	

C　　リーグ	愛知FC一宮 Blue	エベイユ.A	オリベFC	愛知FC庄内 White	勝	負	分	得	失	差	勝点	順位
愛知FC一宮 Blue		● 0 0-0 0-2 2	△ 1 0-1 1-0 1	△ 1 0-0 1-1 1	0	1	2	2	2	0	1	3
エベイユ.A	○ 2 0-0 2-0 0		○ 2 1-0 1-1 1	○ 6 2-0 4-0 0	3	0	0	10	1	9	9	1
オリベFC	△ 1 1-0 0-1 1	● 1 0-1 1-1 2		○ 1 1-0 0-0 0	1	1	1	3	3	0	4	2
愛知FC庄内 White	△ 1 0-0 1-1 1	● 0 0-2 0-4 6	● 0 0-1 0-0 1		0	2	1	1	8	-7	1	4

D　　リーグ	名古屋FC　WEST	レイジェンド滋賀	豊田AFC	エベイユ.B	勝	負	分	得	失	差	勝点	順位
名古屋FC　WEST		● 0 0-8 0-1 9	● 0 0-4 0-3 7	● 1 1-2 0-5 7	0	3	0	1	23	-22	0	4
レイジェンド滋賀	○ 9 8-0 1-0 0		● 1 1-1 0-2 3	○ 4 3-0 1-0 0	2	1	0	14	3	11	6	1
豊田AFC	○ 7 4-0 3-0 0	○ 3 1-1 2-0 1		● 0 0-1 0-1 2	2	1	0	10	3	7	6	2
エベイユ.B	○ 7 2-1 5-0 1	● 0 0-3 0-1 4	○ 2 1-0 1-0 0		2	1	0	9	5	4	6	3

順位決定戦

上位

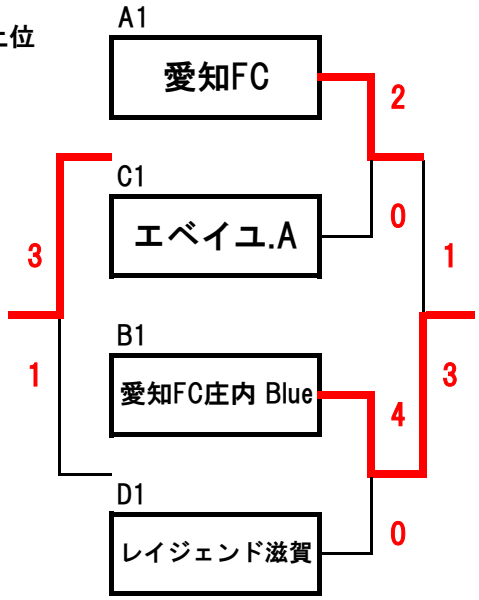

3位L

	伊賀	一宮 Blue	エベイユ.B	順位
伊賀FC		● 0-2	● 1-2	3
愛知FC一宮 Blue	○ 2-0		○ 3-2	1
エベイユ.B	○ 2-1	● 2-3		2

上位

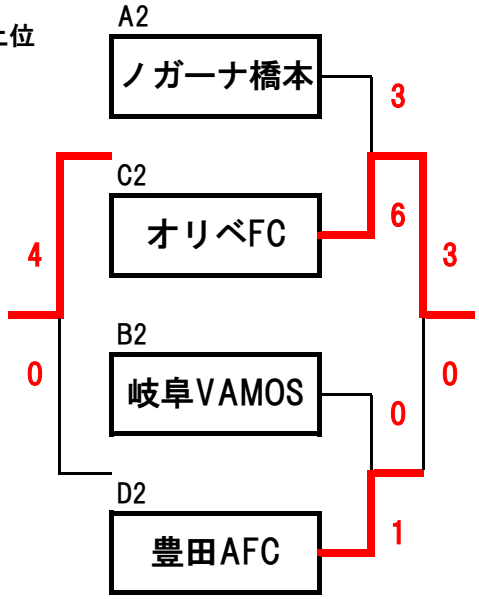

4位T

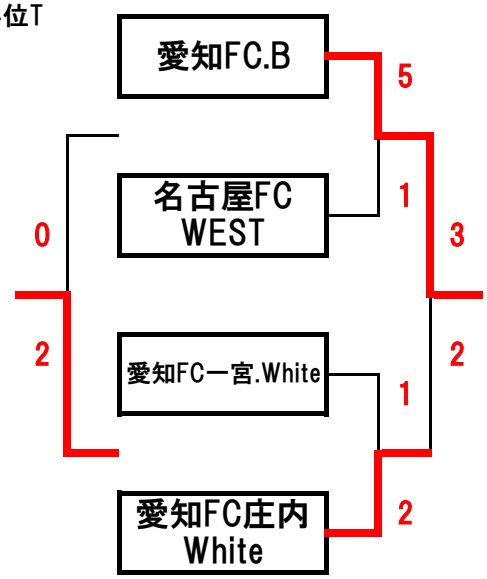

優勝	愛知FC庄内 Blue	９位	愛知FC一宮 Blue
２位	愛知FC	１０位	エベイユ.B
３位	エベイユ.A	１１位	伊賀FC
４位	レイジェンド滋賀	１２位	愛知FC庄内 White
５位	オリベFC	１３位	愛知FC一宮.White
６位	豊田AFC	１４位	名古屋FC　WEST
７位	ノガーナ橋本	協力チーム	FC岡山
８位	岐阜VAMOS		ソーニョ掛川